RTP IDRIJA - STIKALIŠČE 20 kV

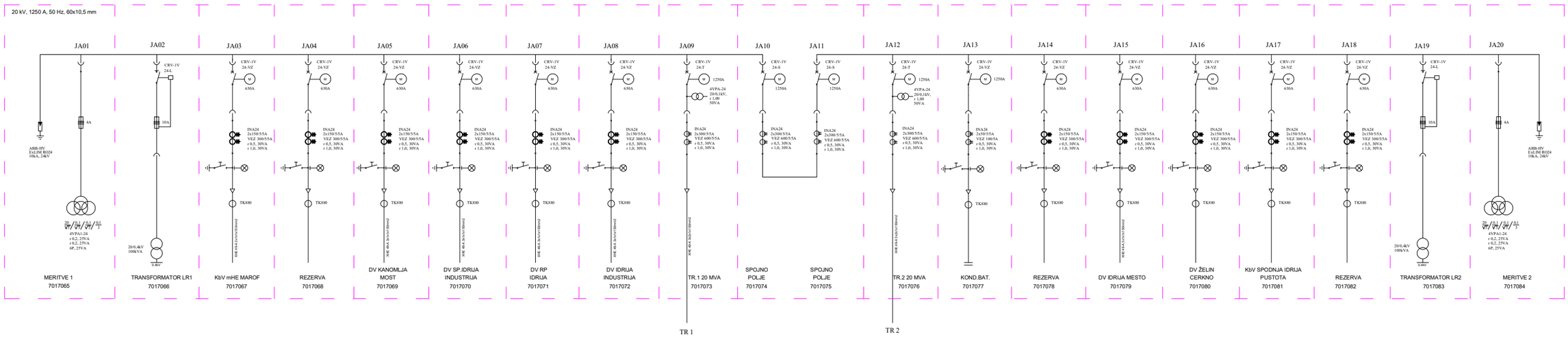

Potrdil:	Podpis:	Elektro Primorska Podjetje za distribucijo električne energije, d.d. Id.št.: 0128	Št. TP:	Naziv objekta: RTP IDRIJA	Datum izdelave:
Risal: TOMAŽ KASTELIC	Podpis:		Šifra IIS: .	Vsebina risbe: ENOPOLNA SHEMA - Obstoječe stanje	17.12.2018